ARTOSI SLIDE PANELS

MISURAZIONE DEL FORO DI MONTAGGIO

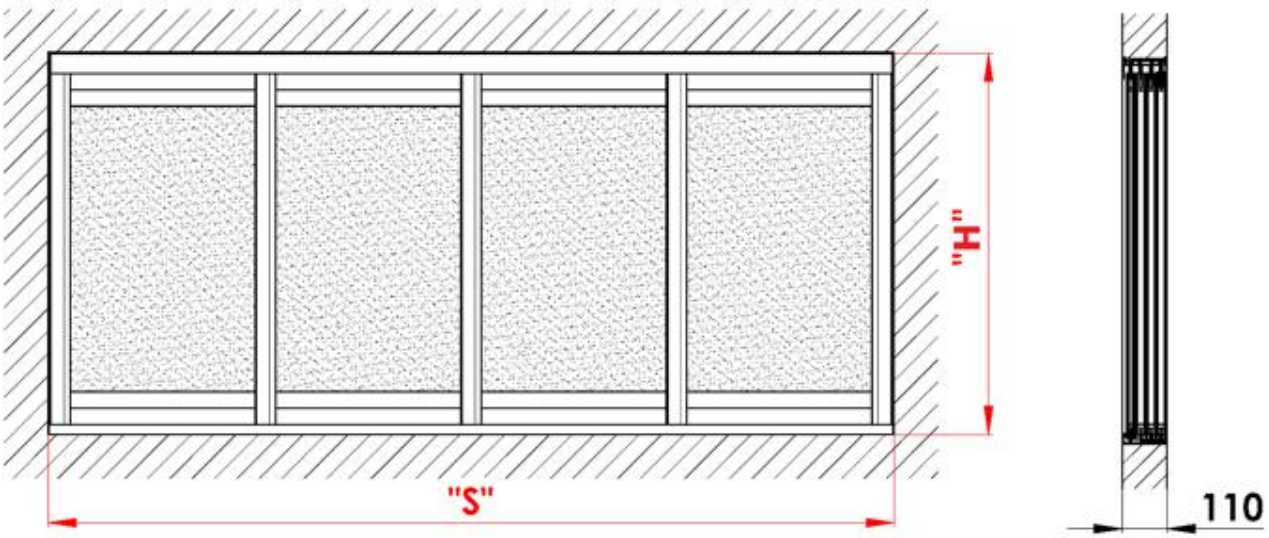

Per i sistemi scorrevoli ARTOSI SLIDE PANELS, in genere va specificata la larghezza e l'altezza (il valore misurato più basso) del foro di montaggio dei sistemi scorrevoli. La profondità del telaio della struttura portante deve essere di almeno 110 mm.

La base, su cui va montato il sistema scorrevole, deve essere portante, rinforzata e senza crepe e fessure. In caso di montaggio del sistema scorrevole su strutture metalliche o in legno esistenti, queste non devono presentare segni di danneggiamento degli elementi portanti e di ancoraggio, né deformazioni orizzontali o verticali.

Dimensioni standard

	Larghezza S (mm)		Altezza H (mm)	
	min.	max.	min.	max.
Spazio da riempire	1000	7000	500	2700
Singolo pannello	500	1250	500	2700

Per maggiori informazioni sulle dimensioni realizzabili vedasi il capitolo: Specifiche tecniche

Validità delle istruzioni: 31.8.2026

ISOTRA, a.s. Bílovecká 2411/1, 746 01 Opava
Tel.: +420 553 685, Fax: +420 553 685 110
isotra@isotra.cz, www.isotra.cz

Iscritta nel Registro delle Imprese tenuto dal Tribunale regionale di Ostrava, sezione B, fascicolo 3169
Codice fiscale: 47679191, P.IVA: CZ47679191
Coordinate bancarie: ČSOB, conto numero: 381926893/0300

Misurazione del foro per il montaggio del sistema scorrevole

In questo caso, in diversi punti, va misurata sia la larghezza che l'altezza del foro di montaggio, ossia le dimensioni effettive del foro. È necessario tenere sempre conto dell'ortogonalità e della planarità del foro misurato. Nell'ordine deve essere inserito il valore misurato più basso.

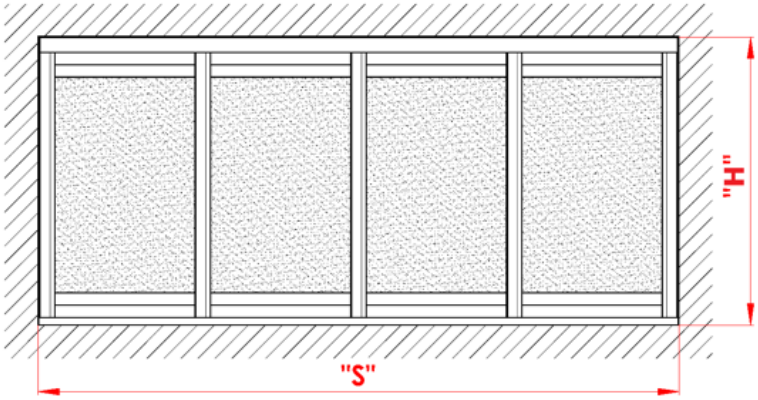

Parametri e caratteristiche del sistema scorrevole ARTOSI SLIDE PANELS da prendere in considerazione durante la misurazione e il montaggio:

La base, su cui va montato il sistema di vetrate scorrevoli, deve essere portante, rinforzata e senza crepe e fessure.
Ogni singolo pannello può pesare fino a 50 kg. Prestare particolare attenzione durante lo spostamento dei pannelli da un lato. Questo peso deve essere preso in considerazione nella scelta dell'ancoraggio e nella valutazione della portata della base.

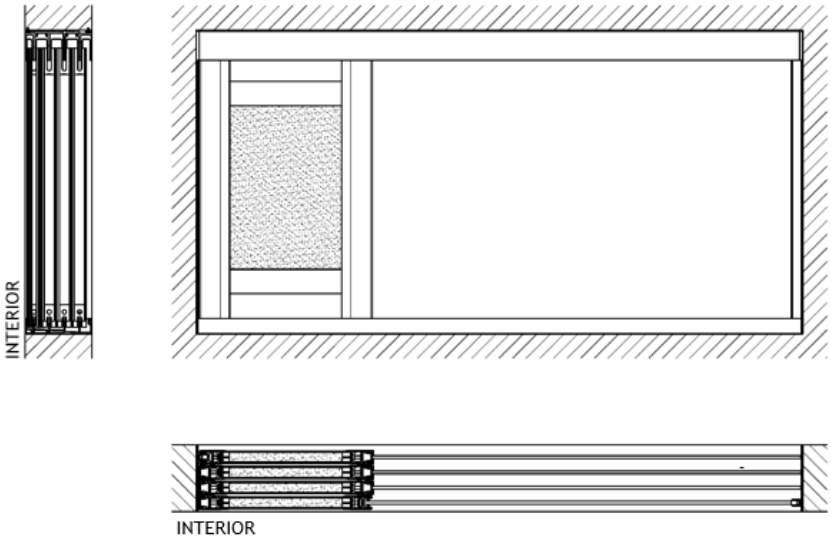

Prestare attenzione alla struttura portante alla quale è fissato il binario superiore del sistema scorrevole. In caso di flessione del binario superiore, quest'ultimo potrebbe entrare in contatto con i pannelli e trasferire il carico dalla struttura portante ai pannelli. Questo carico potrebbe impedire lo scorrimento o, nel peggiore dei casi, causare danni irreversibili al pannello. Questo può verificarsi durante il montaggio nella pergola e in caso di sovraccarico della copertura della pergola con la neve.

ISOTRA, a.s. Bílovecká 2411/1, 746 01 Opava
Tel.: +420 553 685, Fax: +420 553 685 110
isotra@isotra.cz, www.isotra.cz

Iscritta nel Registro delle Imprese tenuto dal Tribunale regionale di Ostrava, sezione B, fascicolo 3169
Codice fiscale: 47679191, P.IVA: CZ47679191
Coordinate bancarie: ČSOB, conto numero: 381926893/0300

Il sistema scorrevole ARTOSI SLIDE PANELS è un sistema scorrevole di tipo leggero, che rappresenta un elemento di schermatura e non sostituisce in toto porte e strutture di porte, nel senso di riempimento del foro di montaggio. A seconda del riempitivo scelto, il sistema funge da elemento di schermatura.

Il sistema scorrevole non garantisce una tenuta al 100% contro acqua, neve e vento.

L'azione del vento può causare vibrazioni e flessioni dei pannelli. Le vibrazioni possono essere udibili e visibili. L'eventuale flessione dei pannelli è reversibile e non influisce sul funzionamento del sistema scorrevole.

Dimensioni minime e massime

Disposizione dei pannelli: apertura a sinistra

Dimensione foro	Larghezza S [mm]		Altezza H [mm]	
	min.	max.	min.	max.
2 pannelli (2-L)	1000	2500	550	2700
3 pannelli (3-L)	1500	3750	550	2700
4 pannelli (4-L)	2000	5000	550	2700

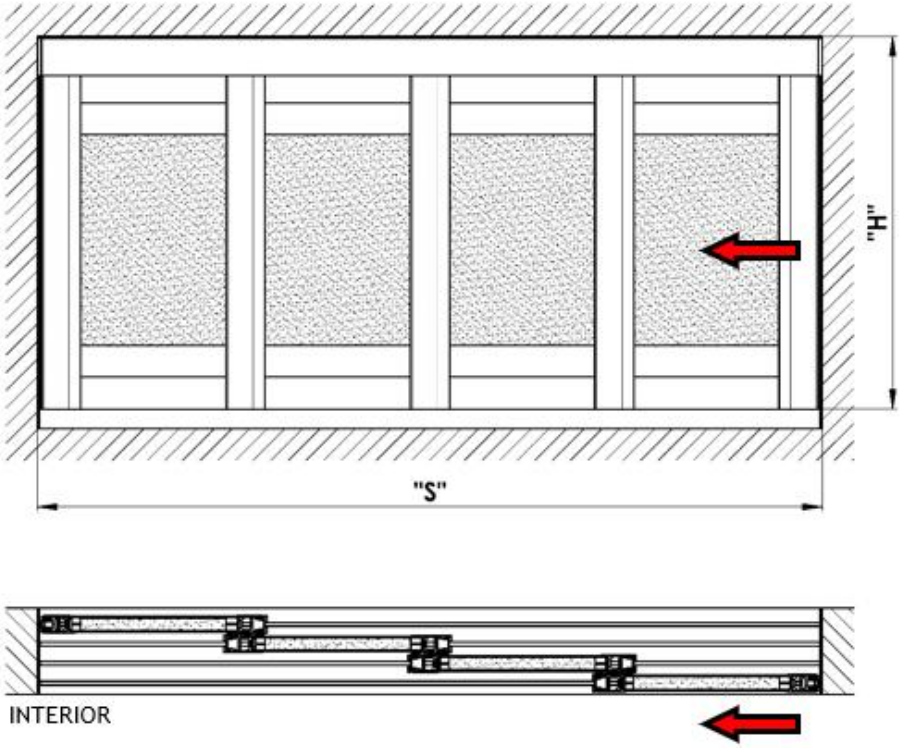

Validità delle istruzioni: 31.8.2026

ISOTRA, a.s. Bílovecká 2411/1, 746 01 Opava
Tel.: +420 553 685, Fax: +420 553 685 110
isotra@isotra.cz, www.isotra.cz

Iscritta nel Registro delle Imprese tenuto dal Tribunale regionale di Ostrava, sezione B, fascicolo 3169
Codice fiscale: 47679191, P.IVA: CZ47679191
Coordinate bancarie: ČSOB, conto numero: 381926893/0300

Disposizione dei pannelli: apertura a destra

Dimensione foro	Larghezza S [mm]		Altezza H [mm]	
	min.	max.	min.	max.
2 pannelli (2-L)	1000	2500	550	2700
3 pannelli (3-L)	1500	3750	550	2700
4 pannelli (4-L)	2000	5000	550	2700

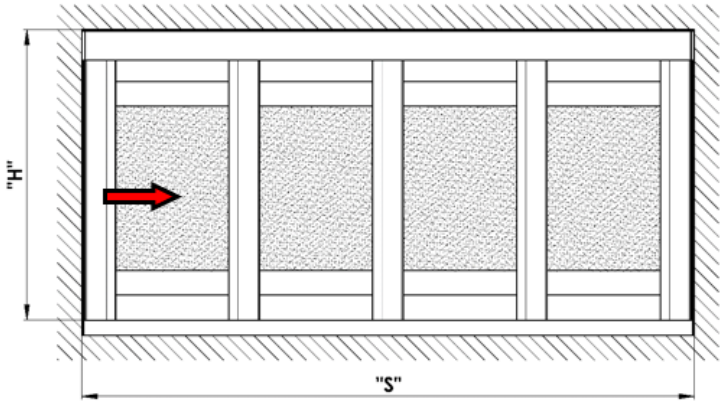

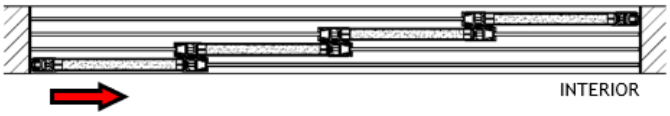

Disposizione dei pannelli: apertura sx e dx (a tenda)

Dimensione foro	Larghezza S [mm]		Altezza H [mm]	
	min.	max.	min.	max.
4 pannelli (2+2-LP)	2000	5000	550	2700
6 pannelli (3+3-LP)	3000	7000	550	2700
8 pannelli (4+4-LP)	4000	7000	550	2700

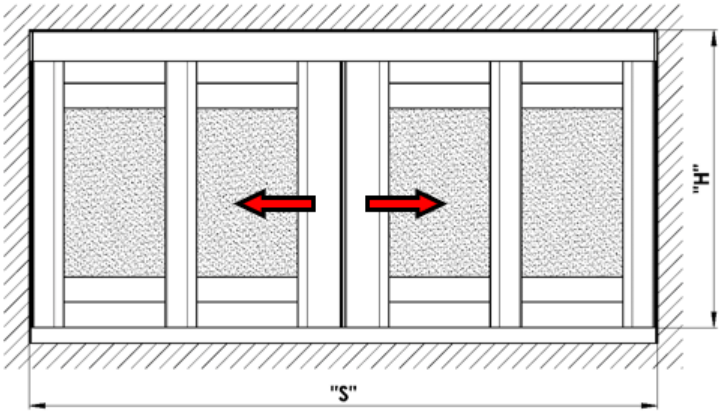

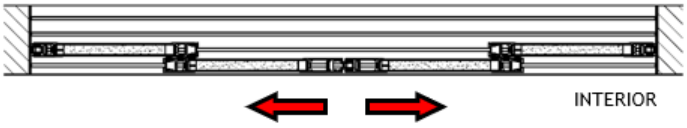

Validità delle istruzioni: 31.8.2026

ISOTRA, a.s. Bílovecká 2411/1, 746 01 Opava
Tel.: +420 553 685, Fax: +420 553 685 110
isotra@isotra.cz, www.isotra.cz

Iscritta nel Registro delle Imprese tenuto dal Tribunale regionale di Ostrava, sezione B, fascicolo 3169
Codice fiscale: 47679191, P.IVA: CZ47679191
Coordinate bancarie: ČSOB, conto numero: 381926893/0300

Montaggio

Prima di procedere al montaggio è necessario controllare le dimensioni e la completezza della fornitura.
Attenzione: il materiale di fissaggio non è incluso nella fornitura.

La base, su cui va montato il sistema scorrevole, deve essere portante, rinforzata e senza crepe e fessure.
In caso di montaggio del sistema scorrevole su strutture metalliche o in legno esistenti, queste non devono presentare segni di danneggiamento degli elementi portanti e di ancoraggio, né deformazioni orizzontali o verticali.

1 Prima di tutto va montato il profilo superiore e inferiore.

Per il montaggio è necessario utilizzare tutti i fori predisposti su entrambi i profili. Il binario inferiore deve essere posizionato con i fori di deflusso orientati verso l'esterno. Utilizzare il materiale di fissaggio adeguato, scelto in base alla relativa base. In caso di irregolarità, utilizzare gli inserti in plastica di dimensioni adeguate fornite per livellare.
Riempire gli spazi vuoti tra la struttura portante e i binari di guida con un sigillante adeguato. Per il binario inferiore, se gli spazi sono superiori a 6 mm, si consiglia di riempire gli spazi con schiuma a bassa espansione e di sigillare i bordi con un sigillante adatto o con un profilo a L in alluminio.

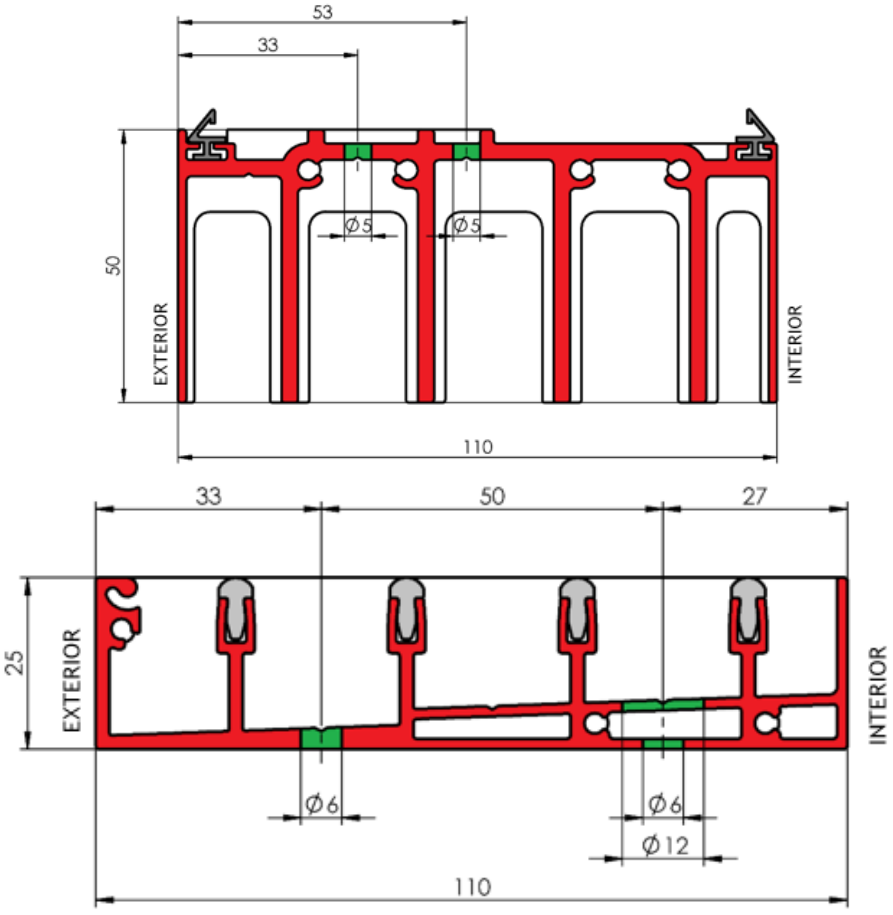

ISOTRA, a.s. Bílovecká 2411/1, 746 01 Opava
Tel.: +420 553 685, Fax: +420 553 685 110
isotra@isotra.cz, www.isotra.cz

Iscritta nel Registro delle Imprese tenuto dal Tribunale regionale di Ostrava, sezione B, fascicolo 3169
Codice fiscale: 47679191, P.IVA: CZ47679191
Coordinate bancarie: ČSOB, conto numero: 381926893/0300

2 Montaggio dei pannelli

Durante la rimozione dei pannelli dal mezzo di trasporto occorre procedere con la massima attenzione.
È necessario tenere conto delle dimensioni, ma soprattutto del peso dei singoli pannelli.
I pannelli scorrevoli sono disposti ed identificati e devono essere installati nei binari nella sequenza prevista.

Prima di tutto va inserita la parte superiore nella scanalatura del binario e poi abbassata nel binario portante inferiore. Questa operazione va ripetuta per tutti i pannelli, in sequenza, secondo le rispettive sigle.
Bisogna fare attenzione a disporre i pannelli secondo l'ordine originale, in modo da ottenere la direzione di movimento desiderata.

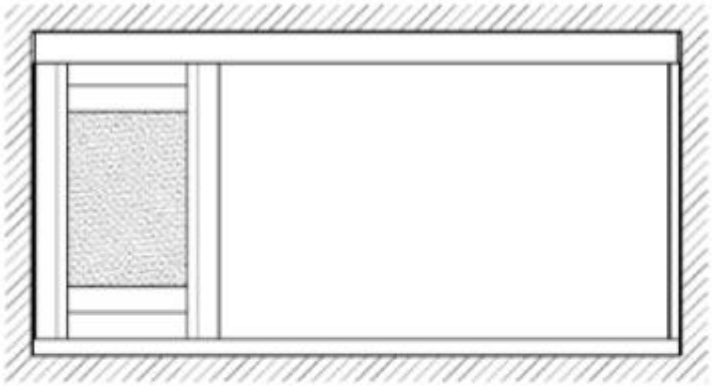

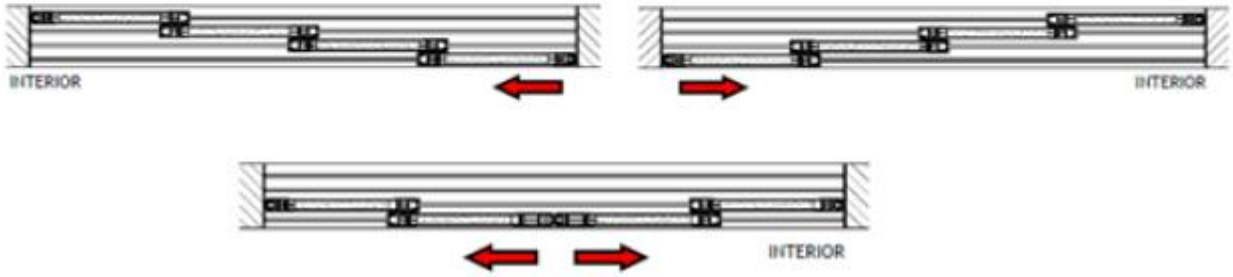

ISOTRA, a.s. Bílovecká 2411/1, 746 01 Opava
Tel.: +420 553 685, Fax: +420 553 685 110
isotra@isotra.cz, www.isotra.cz

Iscritta nel Registro delle Imprese tenuto dal Tribunale regionale di Ostrava, sezione B, fascicolo 3169
Codice fiscale: 47679191, P.IVA: CZ47679191
Coordinate bancarie: ČSOB, conto numero: 381926893/0300

3 Regolazione dei pannelli

Ogni pannello è dotato di rotelle di guida regolabili su entrambi i lati.
Per la regolazione utilizzare la chiave a brugola n. 4. Nella parte inferiore, dal lato del pannello, è presente un foro per l'inserimento della chiave a brugola. Ruotando la chiave a brugola, da un lato o dall'altro, si ottiene l'allineamento dei lati verticali dei pannelli in modo che siano sempre in linea tra loro.
In questo modo si ottiene l'allineamento di singole ante.

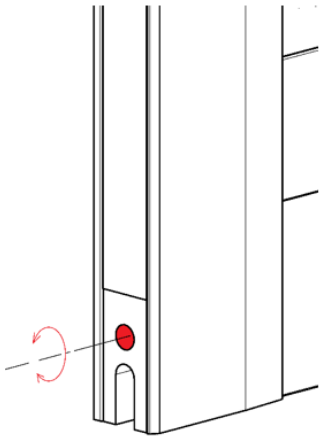

4 Montaggio dei profili di chiusura verticali

L'inserimento del profilo di chiusura nella scanalatura verticale del primo e dell'ultimo pannello determina sempre l'asse verticale per il montaggio di questi profili.
Dopo il montaggio sul pannello, segnare l'asse verticale sul pannello e quindi avvitare i profili con un materiale di fissaggio adeguato. In caso di irregolarità verticali, livellare con gli inserti in plastica in dotazione. Rimuovere il materiale degli inserti in eccesso.
Gli spazi che si creano tra la struttura e i profili di chiusura verticale possono essere sigillati con un sigillante adatto o con un profilo a L in alluminio.

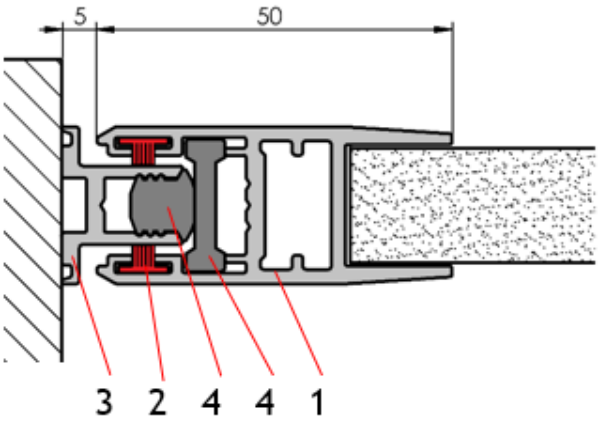

ISOTRA, a.s. Bílovecká 2411/1, 746 01 Opava
Tel.: +420 553 685, Fax: +420 553 685 110
isotra@isotra.cz, www.isotra.cz

Iscritta nel Registro delle Imprese tenuto dal Tribunale regionale di Ostrava, sezione B, fascicolo 3169
Codice fiscale: 47679191, P.IVA: CZ47679191
Coordinate bancarie: ČSOB, conto numero: 381926893/0300

5 MONTAGGIO - MANIGLIA, SERRATURA E DISPOSITIVO DI BLOCCAGGIO

La maniglia, la serratura e il dispositivo di bloccaggio sono preinstallati di serie in fabbrica. Fa eccezione il modello **OPONA**, per il quale la maniglia deve essere installata su uno dei pannelli durante il montaggio del prodotto.

Per il modello **OPONA**, uno dei pannelli centrali viene fornito con la maniglia preinstallata o, in alternativa, con la maniglia e la serratura. La maniglia per il pannello opposto viene fornita separatamente come accessorio. La confezione include inoltre una dima di montaggio monouso, che consente il posizionamento preciso e la preforatura dei fori per la maniglia.

Su richiesta del cliente, la maniglia può essere fornita come accessorio anche per gli altri modelli. La richiesta deve essere specificata nelle note dell'ordine. **La serratura è sempre fornita premontata sul pannello.**

Opzioni di regolazione

5.1 CONTROPARTE DELLA SERRATURA / DISPOSITIVO DI BLOCCAGGIO

La controparte della serratura o del dispositivo di bloccaggio consente la regolazione della posizione sia in senso orizzontale sia in senso verticale.

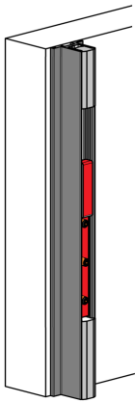

Regolazione della posizione della controparte in senso orizzontale = regolazione della larghezza

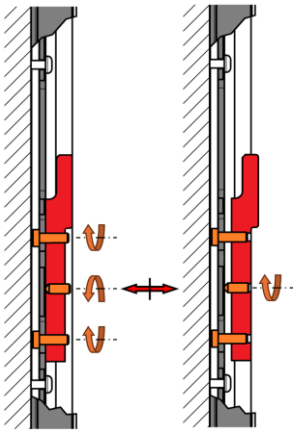

Regolazione della posizione della controparte in senso verticale = regolazione dell'altezza

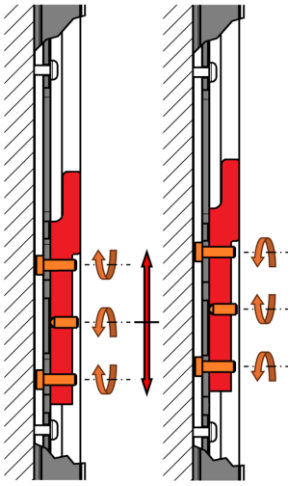

ISOTRA, a.s. Bílovecká 2411/1, 746 01 Opava
Tel.: +420 553 685, Fax: +420 553 685 110
isotra@isotra.cz, www.isotra.cz

Iscritta nel Registro delle Imprese tenuto dal Tribunale regionale di Ostrava, sezione B, fascicolo 3169
Codice fiscale: 47679191, P.IVA: CZ47679191
Coordinate bancarie: ČSOB, conto numero: 381926893/0300

5.2 SERRATURA / MANIGLIA

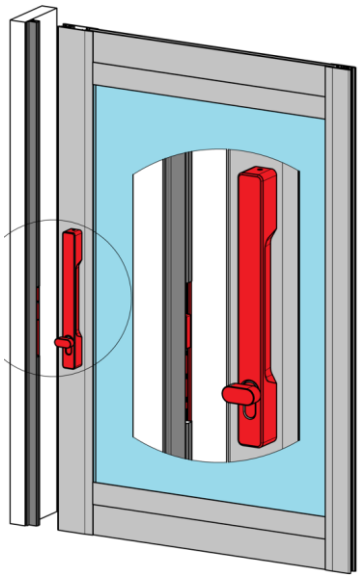

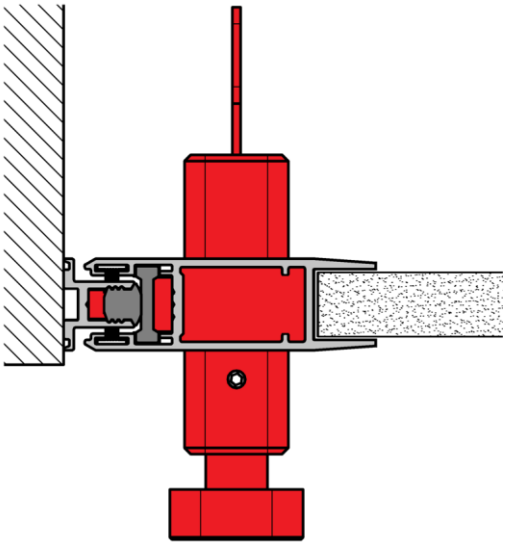

1. Spostare il pannello con la maniglia e la serratura fino alla guida di arresto.
2. Ruotare la serratura fino a bloccarla. Dalla serratura fuoriesce un gancio.
3. Regolare la controparte della serratura seguendo la procedura descritta al punto *1. Controparte della serratura / dispositivo di bloccaggio* deve essere alla stessa altezza della scanalatura sul gancio, vedi figura.

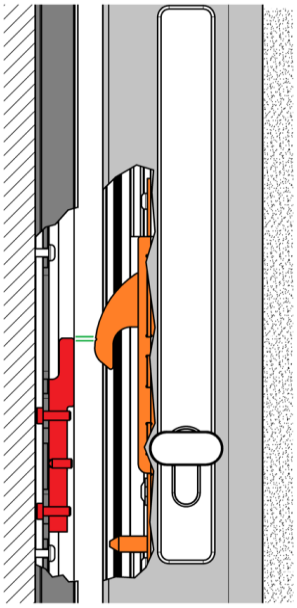

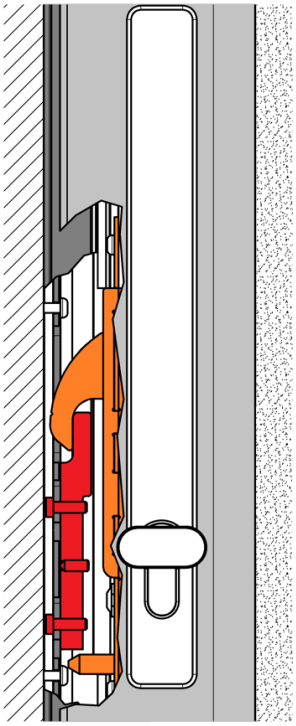

4. Dopo la corretta regolazione è possibile bloccare e sbloccare il pannello.

ISOTRA, a.s. Bílovecká 2411/1, 746 01 Opava
Tel.: +420 553 685, Fax: +420 553 685 110
isotra@isotra.cz, www.isotra.cz

Iscritta nel Registro delle Imprese tenuto dal Tribunale regionale di Ostrava, sezione B, fascicolo 3169
Codice fiscale: 47679191, P.IVA: CZ47679191
Coordinate bancarie: ČSOB, conto numero: 381926893/0300

5.3 BLOCCAGGIO

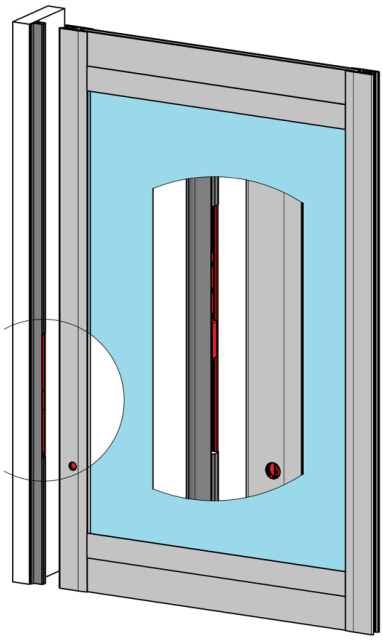

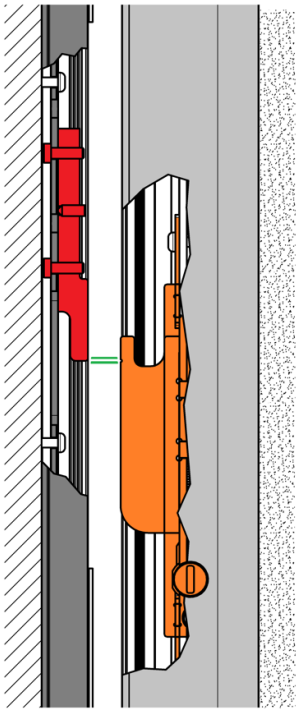

1. Spostare il pannello con il dispositivo di bloccaggio fino alla guida di arresto.
2. Assicurarsi che il dispositivo di bloccaggio sia inserito.
3. Posizionare la controparte del dispositivo di bloccaggio e regolarne la posizione seguendo la procedura descritta al punto *1. Controparte della serratura / dispositivo di bloccaggio* deve essere alla stessa altezza della scanalatura sul gancio, vedi figura.
4. Dopo la corretta regolazione è possibile bloccare in modo sicuro il pannello con il dispositivo di bloccaggio e successivamente sbloccarlo nuovamente.

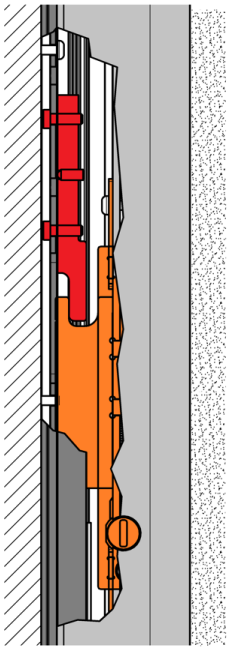

ISOTRA, a.s. Bílovecká 2411/1, 746 01 Opava
Tel.: +420 553 685, Fax: +420 553 685 110
isotra@isotra.cz, www.isotra.cz

Iscritta nel Registro delle Imprese tenuto dal Tribunale regionale di Ostrava, sezione B, fascicolo 3169
Codice fiscale: 47679191, P.IVA: CZ47679191
Coordinate bancarie: ČSOB, conto numero: 381926893/0300

Posizione della scanalatura sul pannello con dispositivo di bloccaggio

La posizione della scanalatura indica lo stato attuale del dispositivo di bloccaggio:

- **scanalatura in posizione orizzontale** – il pannello è **sbloccato**,
- **scanalatura in posizione verticale** – il pannello è **bloccato**.

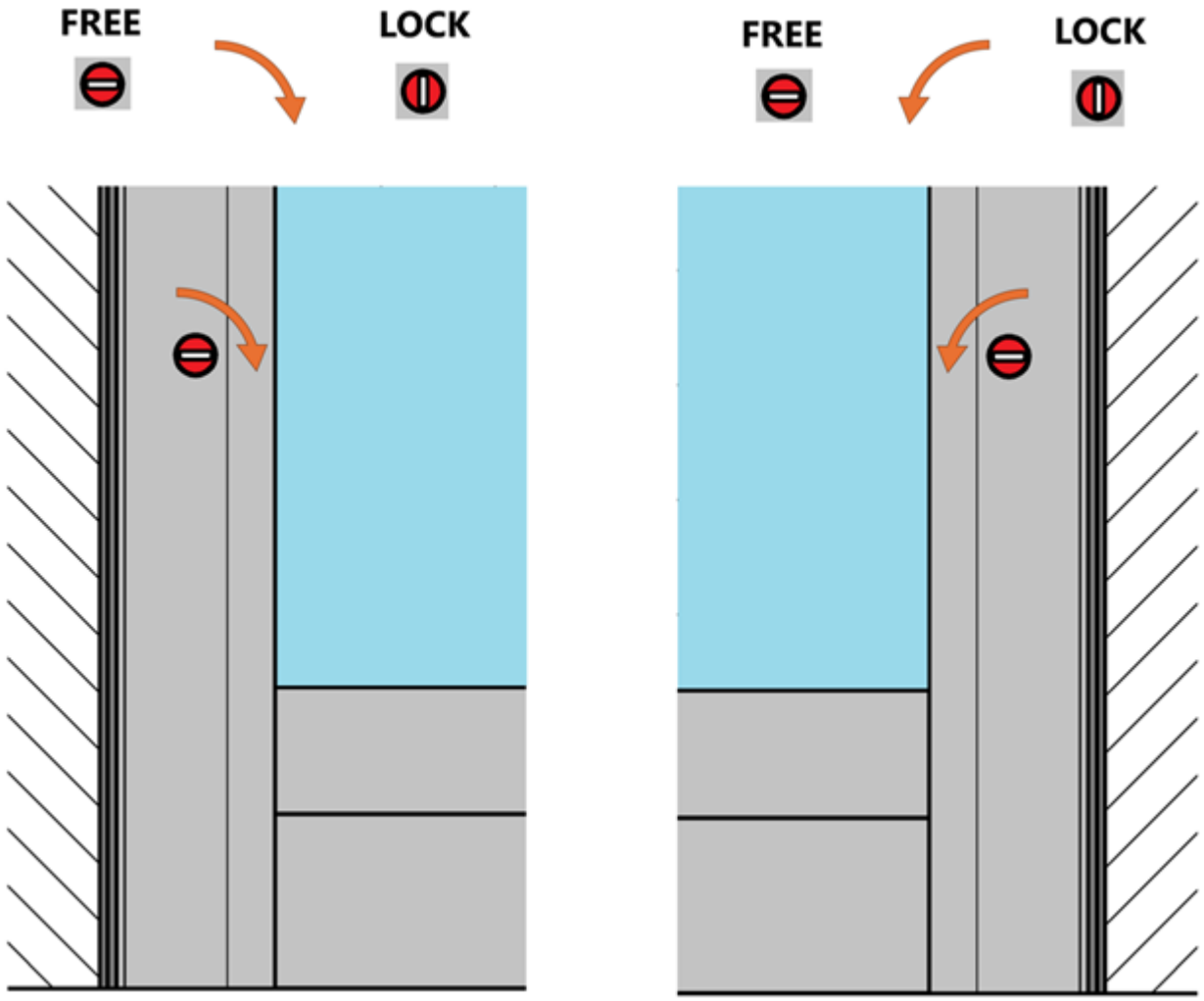

ISOTRA, a.s. Bílovecká 2411/1, 746 01 Opava
Tel.: +420 553 685, Fax: +420 553 685 110
isotra@isotra.cz, www.isotra.cz

Iscritta nel Registro delle Imprese tenuto dal Tribunale regionale di Ostrava, sezione B, fascicolo 3169
Codice fiscale: 47679191, P.IVA: CZ47679191
Coordinate bancarie: ČSOB, conto numero: 381926893/0300

MONTAGGIO DELLA MANIGLIA – MODELLO CORTINA

Per il modello **CORTINA**, uno dei pannelli centrali viene fornito con la maniglia preinstallata, eventualmente con la maniglia e la serratura. La maniglia per il secondo pannello opposto viene fornita separatamente come accessorio.

Il montaggio della maniglia va effettuato come ultimo passaggio, solo dopo aver completato la regolazione dei pannelli, della serratura, della maniglia e della controparte.

Per posizionare correttamente la maniglia, utilizzare la dima di montaggio monouso in dotazione. La dima consente di trasferire con precisione la posizione della maniglia da un pannello già montato al pannello opposto e di individuare i punti esatti in cui effettuare la preforatura.

Durante la foratura, seguire le istruzioni di montaggio della maniglia:

- **Maniglia montata su un solo lato del pannello:** praticare un foro preliminare per la vite di fissaggio, con diametro **Ø 3 mm.**
- **Maniglia montata su entrambi i lati del pannello:** praticare un foro preliminare per la vite di fissaggio, con diametro **Ø 6 mm.**

Dopo la foratura, avvitare i perni nei fori, quindi montare la maniglia e fissarla con le viti. Verificare che la maniglia sia correttamente posizionata e saldamente fissata.

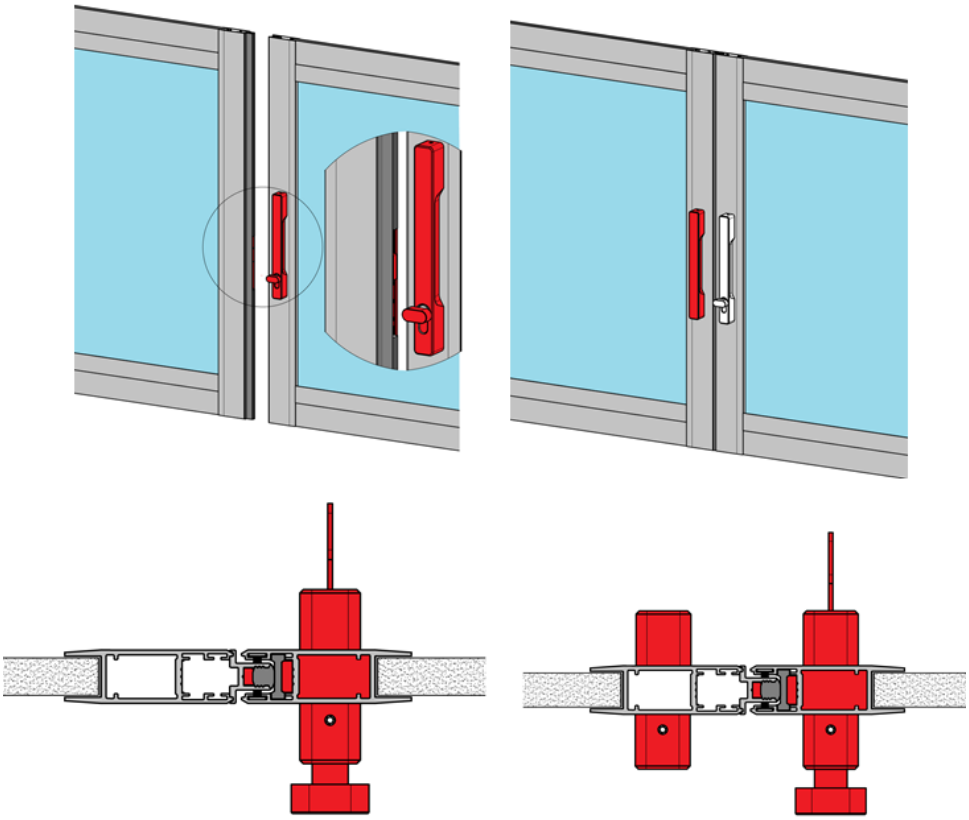

ISOTRA, a.s. Bílovecká 2411/1, 746 01 Opava
Tel.: +420 553 685, Fax: +420 553 685 110
isotra@isotra.cz, www.isotra.cz

Iscritta nel Registro delle Imprese tenuto dal Tribunale regionale di Ostrava, sezione B, fascicolo 3169
Codice fiscale: 47679191, P.IVA: CZ47679191
Coordinate bancarie: ČSOB, conto numero: 381926893/0300

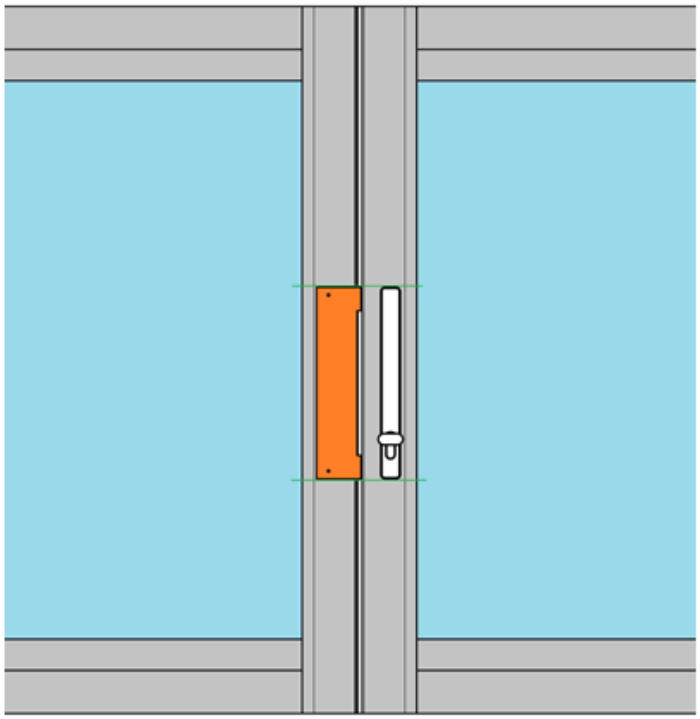

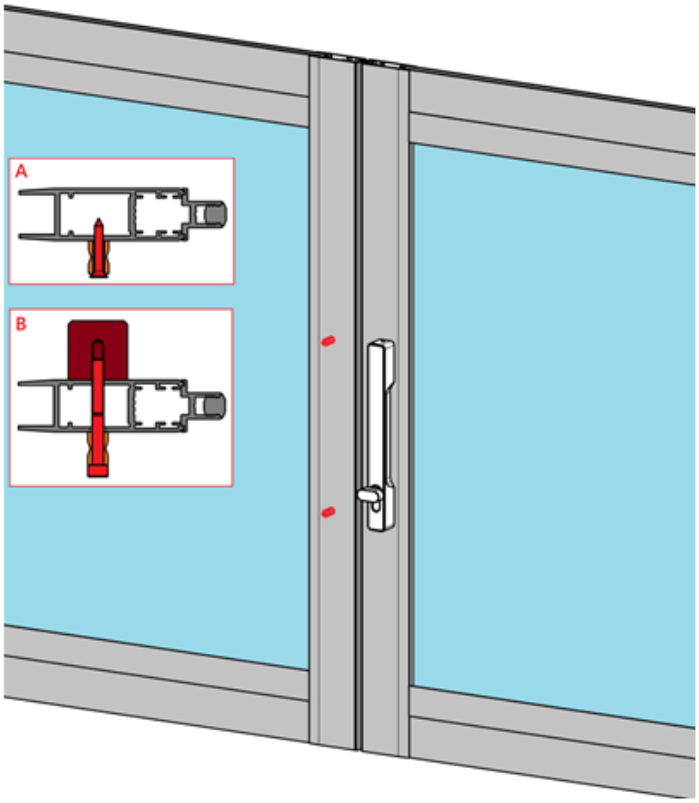

ISOTRA, a.s. Bílovecká 2411/1, 746 01 Opava
Tel.: +420 553 685, Fax: +420 553 685 110
isotra@isotra.cz, www.isotra.cz

Iscritta nel Registro delle Imprese tenuto dal Tribunale regionale di Ostrava, sezione B, fascicolo 3169
Codice fiscale: 47679191, P.IVA: CZ47679191
Coordinate bancarie: ČSOB, conto numero: 381926893/0300

Tende a rullo schermanti ALFA e ALFA PLUS in un unico cassonetto da 110 mm con pannelli scorrevoli ARTOSI SLIDE PANELS

MISURAZIONE

In caso di configurazione combinata della tenda a rullo schermante **ALFA / ALFA PLUS** con i pannelli scorrevoli **ARTOSI SLIDE PANELS**, le dimensioni dei singoli elementi sono già prese in considerazione nella configurazione.

Installazione successiva con una tenda a rullo ALFA / ALFA PLUS esistente

Nel caso in cui si desidera integrare i pannelli scorrevoli con una tenda a rullo **ALFA** esistente, è necessario ordinare: **il cassonetto comune (parte anteriore) con guida superiore integrata per lo scorrimento dei pannelli, i singoli pannelli scorrevoli oppure il set di pannelli e la guida inferiore.**

Il cassonetto comune (parte anteriore) deve essere ordinato nell'ambito della configurazione della **guida singola.**

Per l'inserimento delle dimensioni dell'ordine, si applica quanto segue:

Lunghezza della guida superiore = lunghezza del profilo estruso senza i tappi laterali.

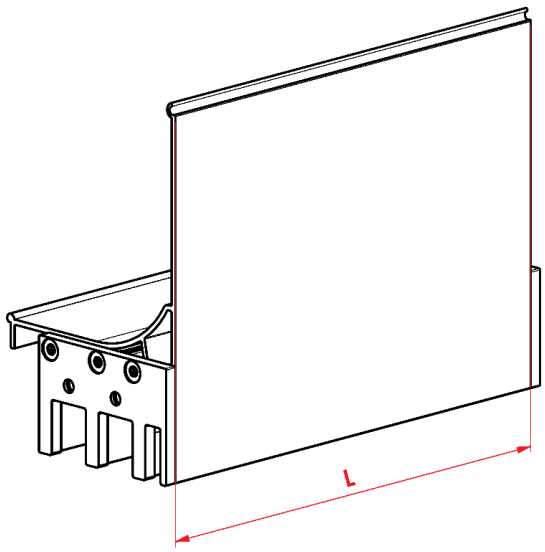

Larghezza da inserire = larghezza dell'apertura edilizia

Larghezza da inserire (per un pannello singolo o un set di pannelli) = altezza del pannello; questo valore deve essere **calcolato.**

ISOTRA, a.s. Bílovecká 2411/1, 746 01 Opava
Tel.: +420 553 685, Fax: +420 553 685 110
isotra@isotra.cz, www.isotra.cz

Iscritta nel Registro delle Imprese tenuto dal Tribunale regionale di Ostrava, sezione B, fascicolo 3169
Codice fiscale: 47679191, P.IVA: CZ47679191
Coordinate bancarie: ČSOB, conto numero: 381926893/0300

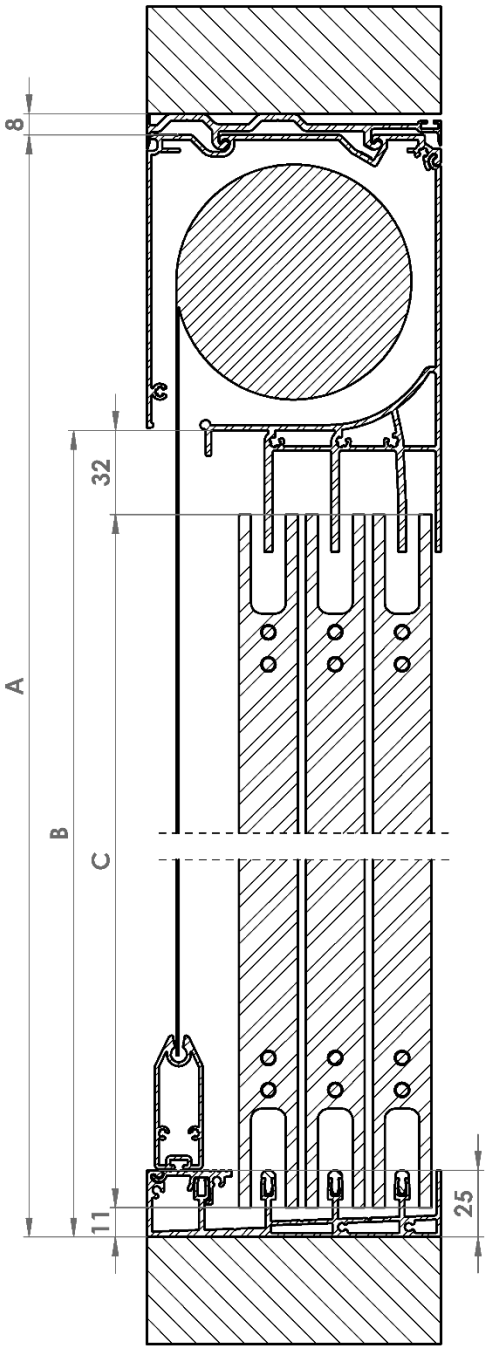

ISOTRA, a.s. Bílovecká 2411/1, 746 01 Opava
Tel.: +420 553 685, Fax: +420 553 685 110
isotra@isotra.cz, www.isotra.cz

Iscritta nel Registro delle Imprese tenuto dal Tribunale regionale di Ostrava, sezione B, fascicolo 3169
Codice fiscale: 47679191, P.IVA: CZ47679191
Coordinate bancarie: ČSOB, conto numero: 381926893/0300

MONTAGGIO

Il cassonetto deve essere sempre saldamente fissato a una struttura portante adiacente, ad esempio a uno dei montanti della pergola ARTOSI o ad altra struttura edilizia idonea.

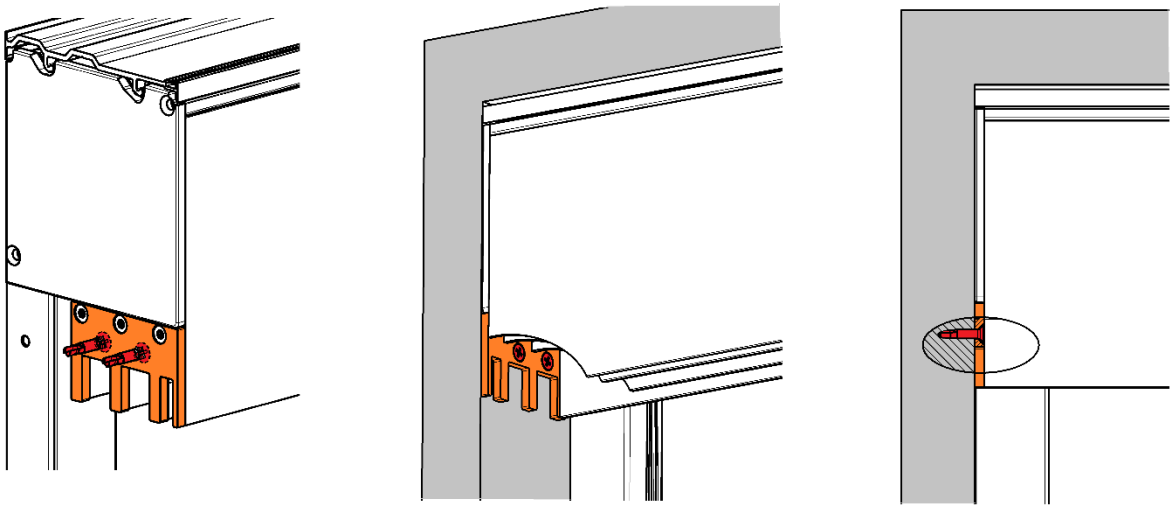

ISOTRA, a.s. Bílovecká 2411/1, 746 01 Opava
Tel.: +420 553 685, Fax: +420 553 685 110
isotra@isotra.cz, www.isotra.cz

Iscritta nel Registro delle Imprese tenuto dal Tribunale regionale di Ostrava, sezione B, fascicolo 3169
Codice fiscale: 47679191, P.IVA: CZ47679191
Coordinate bancarie: ČSOB, conto numero: 381926893/0300

Aggiunta di panelli scorrevoli SLIDE PANELS sotto la tenda schermante ALFA / ALFA PLUS preinstallata

Configurazione richiesta / stato preesistente:

- tenda a rullo schermante ALFA / ALFA PLUS con cassonetto da 110 mm, preinstallata
- modalità di fissaggio PERGOLA, eventualmente PARETE / SOFFITTO
- la tenda a rullo schermante ALFA / ALFA PLUS deve essere montata tra gli elementi portanti (ad es. tra i montanti della pergola ARTOSI)
- la guida composta A 840 deve essere ritagliata in funzione del montaggio del binario inferiore**. La riduzione consigliata è di 25 mm (altezza del binario inferiore)**

Come ordinare i pannelli scorrevoli SLIDE PANELS da installare sotto la tenda a rullo ALFA / ALFA PLUS preinstallata

1 Ordine di un set completo di SLIDE PANELS

Durante la configurazione dell'intera parete composta da pannelli scorrevoli, come primo passo selezionare la modalità di montaggio **"Sotto la tenda schermante – preinstallata".**

In questa configurazione saranno forniti:

- nuova parte anteriore del cassonetto della tenda schermante con binario superiore integrato,
- binario inferiore,
- set di pannelli secondo la configurazione selezionata.
-

2 Ordine di singoli pannelli e binari SLIDE PANELS

Questa opzione è pensata soprattutto per ordinare successivamente singoli componenti o per risolvere situazioni di montaggio atipiche.

È possibile ordinare singolarmente:

- binario superiore, compreso il nuovo elemento anteriore del cassonetto della tenda schermante ALFA / ALFA PLUS,
- binario inferiore,
- set di pannelli oppure i singoli pannelli della parete scorrevole, senza binari.

ISOTRA, a.s. Bílovecká 2411/1, 746 01 Opava
Tel.: +420 553 685, Fax: +420 553 685 110
isotra@isotra.cz, www.isotra.cz

Iscritta nel Registro delle Imprese tenuto dal Tribunale regionale di Ostrava, sezione B, fascicolo 3169
Codice fiscale: 47679191, P.IVA: CZ47679191
Coordinate bancarie: ČSOB, conto numero: 381926893/0300